Cortina **Vertical**

La cortina vertical de Bandalux aúna practicidad y robustez. La orientabilidad de las lamas en combinación con la variedad de los tejidos técnicos disponibles, consiguen controlar la luz en cualquier estancia, permitendo una perfecta gestión de la transmisión, absorción y reflexión de la luz.

El sistema de cortina vertical Bandalux es ideal para grandes ventanales y altos techos. Su gran adaptabilidad a diversos tejidos y materiales técnicos la hacen imprescindible en los ambientes más vanguardistas y selectos, adaptándose a cualquier desnivel, escaleras, cornisas especiales y espacios arquitectónicos contemporáneos.

Memoria descriptiva:

Cortina vertical de Bandalux, con lamas de 89/127mm y en tejido ..... *(según Catálogo Bandalux)* con accionamiento a cordón (riel recto), manivela (riel curvo) o motor (riel recto o curvo).

Cortina **Vertical**

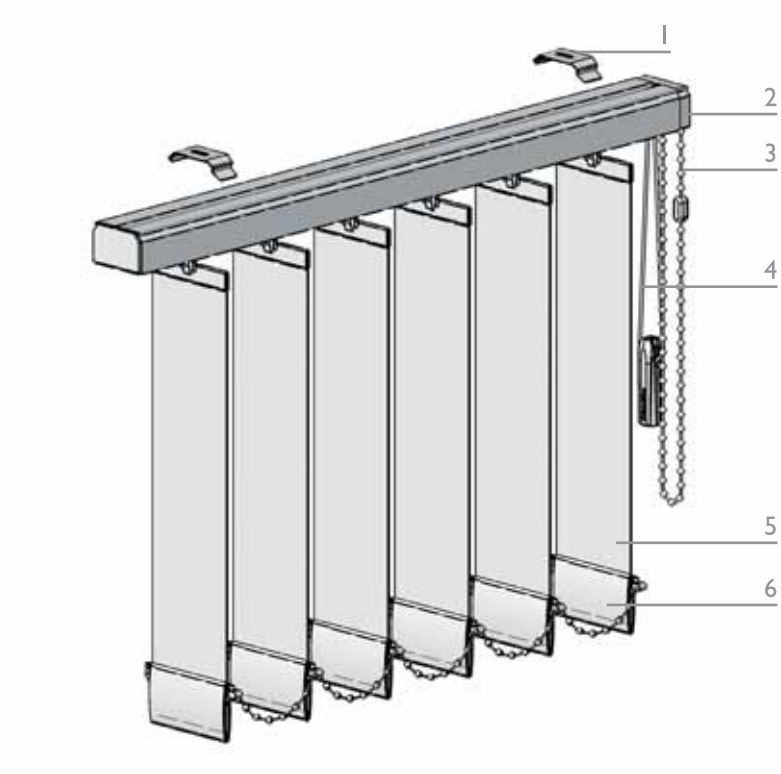

1 - Soporte de instalación
2 - Riel Deco
3 - Cadena de orientación de lamas
4 - Cordón de recogida
5 - Lamas 89/127mm en tejido técnico o decorativo (consultar Catálogo Bandalux)
6 - Contrapeso

La cortina Vertical de Bandalux es un sistema que puede ser accionado mediante:

- **Cordón y cadena:** mediante el cordón se realiza el desplazamiento lateral de las lamas verticales, y con la cadena se gradúan y orientan. Opción disponible con lamas de 89mm y de 127mm, y exclusivamente para Riel Deco.

- **Motor** eléctrico de corriente alterna de 220/230V: accionado mediante interruptor o con mando a distancia. Opción disponible con lamas de 89mm. El motor, como único mando para graduar y orientar las lamas, puede ser instalado tanto en el sistema Curvo como en el sistema Recto (riel Motor).

- **Manivela** articulada: la graduación y orientación de las lamas se realiza mediante la manivela. Opción disponible con lamas de 89mm, y exclusivamente para Riel Curvo.

En todos los casos, las lamas son rematadas en la parte inferior con un dobladillo que contiene un contrapeso para garantizar el buen estirado de éstas, así como su buen comportamiento en el desplazamiento lateral de apertura y cierre, debido también a las cadenas distanciadoras, a modo de unión entre las lamas.

Este sistema incluye unos soportes de instalación a techo, y también están disponibles unas escuadras de separación para instalación a pared.

Tipos de riel

CORTINA VERTICAL CON **RIEL DECO**

Consta de un perfil superior de aluminio, de dimensiones 40x29mm, que aloja los mecanismos de sujeción y maniobra de las lamas verticales.

El desplazamiento y separación de las lamas se consigue por mediación de unos distanciadores de acero inoxidable, llamados flejes, que son cortados a medida y dan a la cortina un aspecto totalmente uniforme y con idéntico solapado en cada lama. Los flejes posicionan los carritos que soportan las telas. Para conseguir el movimiento de rotación de las lamas, un eje de aluminio extrudido transmite el movimiento creado en la cadena a estos carritos.

Los mecanismos cuentan con una gama de 5 colores diferentes para combinar con los tejidos o los perfiles existentes.

CORTINA VERTICAL CON **RIEL CURVO**

Los mecanismos de sujeción y maniobra de las lamas verticales se encuentran alojados dentro del perfil de aluminio (riel) de dimensiones 54x41mm.

El desplazamiento y separación de las lamas se consigue por mediación de una cinta plástica perforada que posicionan los carritos que soportan las telas.

El riel puede ser curvado desde un radio mínimo de 40cm hasta el radio máximo deseado.

En la cortina vertical curva, la rotación de las lamas es completa en el movimiento de cierre, mientras que en el movimiento de apertura esta rotación se limita a 135°. De este modo, evitamos que las lamas se amontonen y provoquen la rotura de los carritos o desperfectos en los mecanismos.

CORTINA VERTICAL CON **RIEL MOTOR**

Los mecanismos de sujeción y maniobra de las lamas verticales se encuentran alojados dentro del perfil de aluminio (riel) de dimensiones 45x50mm. En este caso, los flejes pueden ser plásticos o metálicos.

Para transmitir el movimiento a los carritos que transportan la tela, hay dos ejes de aluminio extrudido. Uno de ellos transmite el movimiento de rotación en primera instancia y, una vez finalizada esta operación, el otro eje realiza el movimiento de apertura o cierre de las lamas. En el movimiento de cierre de las lamas la rotación se hace completa, mientras que en el movimiento de apertura esta rotación se limita a 135° para evitar que las lamas se amontonen y provoquen la rotura de los carritos o desperfectos en los mecanismos.

Cortina **Vertical**

Dimensiones de riel - Dimensiones de cortina acabada - Tipos de accionamiento

	RIEL DECO		RIEL CURVO		RIEL MOTOR	
	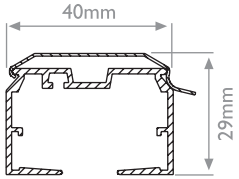		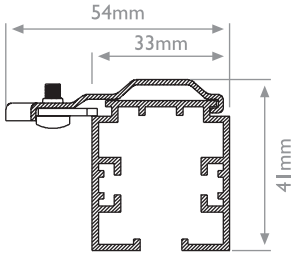		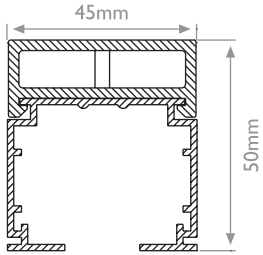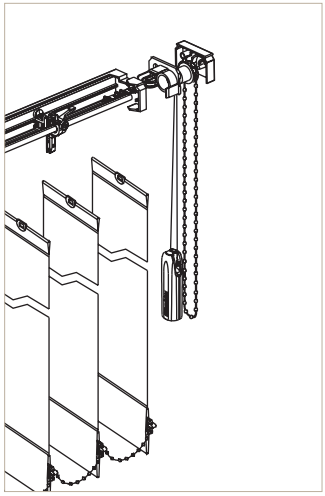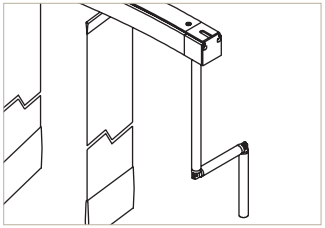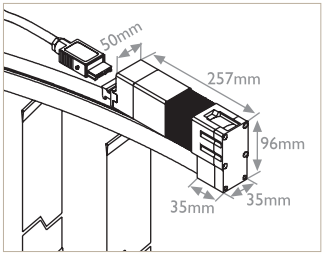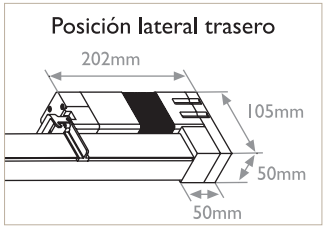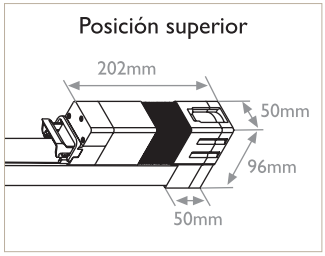	
	TEXTIL	PVC ALUMINIO	TEXTIL	PVC ALUMINIO	TEXTIL	PVC ALUMINIO
Lamas	89/127mm	89mm	89mm	89mm	89mm	89mm
Ancho máximo	600cm	450cm	600cm	500cm	600cm	600cm
Alto máximo	400cm	380cm	400cm	380cm	400cm	380cm
Superficie máxima	24m²	16m²	24m²	18m²	24m²	16m²
Accionamiento	CADENA/CORDÓN		MANIVELA - MOTOR		MOTOR